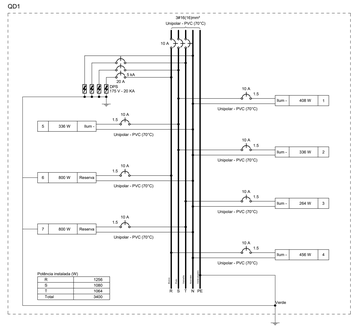

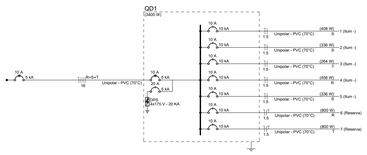

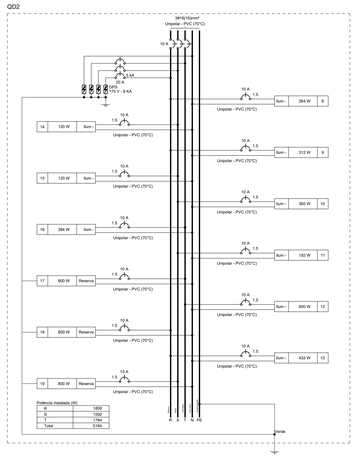

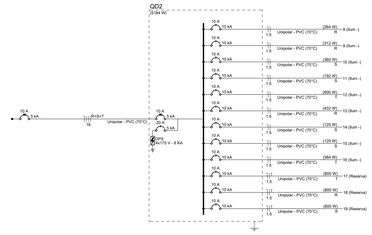

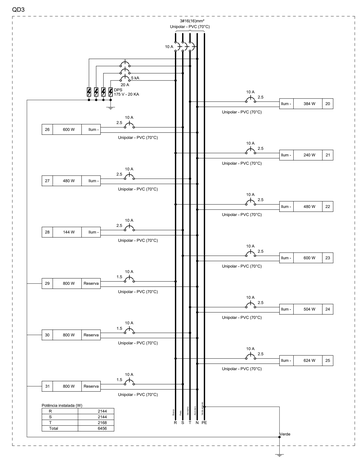

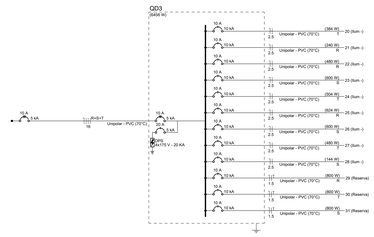

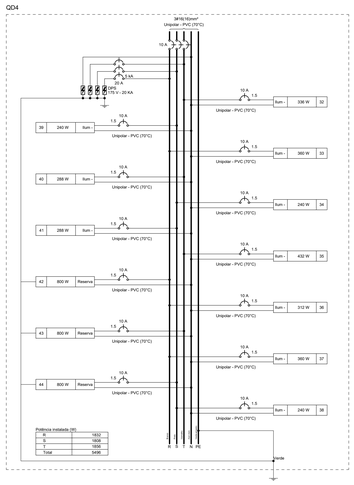

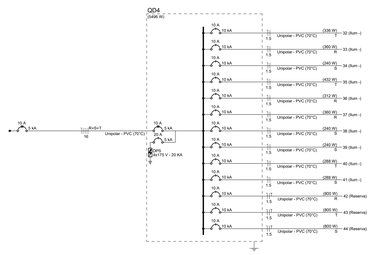

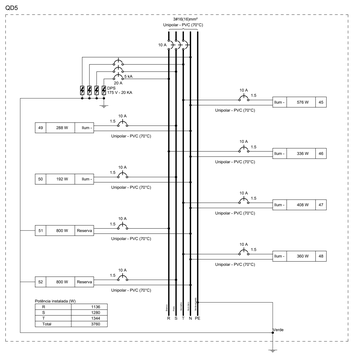

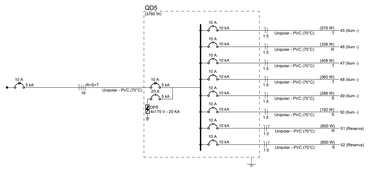

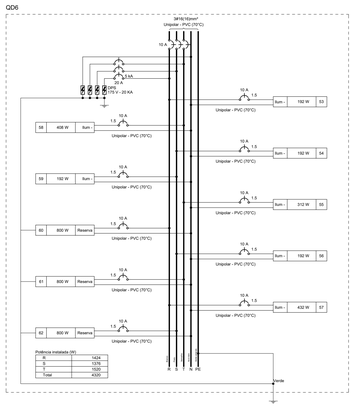

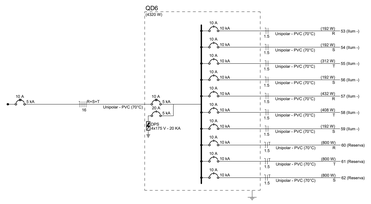

REVISÃO:	DATA:	DESCRIÇÃO:
DATA: OUTUBRO/2022	PRANCHA: PMSG-ELE-EIN-02	ASSUNTO: PROJETO BÁSICO DE INSTALAÇÕES ELÉTRICAS DE BAIXA TENSÃO
ESCALA: INDICADA		

PREFEITURA MUNICIPAL DE SÃO GONÇALO

SECRETARIA MUNICIPAL DE SAÚDE E DEFESA CIVIL

PROJETO BÁSICO DE INSTALAÇÕES ELÉTRICAS PARA CONSTRUÇÃO DO HOSPITAL MUNICIPAL DE URGÊNCIA E EMERGÊNCIA COM ESPECIALIDADES, SITUADO NA RUA SÁ CARVALHO S/Nº - VILA IARA - SÃO GONÇALO - RJ

Nº DO PROCESSO:

DESENHO:

AUTOR DO PROJETO:

SUBSECRETARIA DE URGÊNCIA E EMERGÊNCIA:

SECRETÁRIO DA SAÚDE: